# STANDARD OPERATING PROCEDURE

# (SOP)

## PERMOHONAN LESEN EKSPORT SECARA ELEKTRONIK

## OLEH

## BAHAGIAN PERLINDUNGAN TANAMAN DAN KUARANTIN TUMBUHAN

## JABATAN PERTANAN (JPK )

**EDISI 30/08/2007**

## KANDUNGAN


Muka Surat

1. **SEKSYEN A**

   Standard Operating Procedure (SOP)

2. **SEKSYEN B**

   'Fallback Procedure'

3. **APPENDIK I**

   Carta Aliran Memproses Lesen Eksport

4. **APPENDIK II**

   Pegawai Yang Boleh Di Hubungi

5. **APPENDIK III**

   Senarai Pintu Keluar Yang Di benarkan

6. **APPENDIK IV**

   Kod Tariff , Kod AHTN dan Unit Pengukuran

7. **APPENDIK V**

   Contoh Cetakan Lesen Eksport

## SENARAI LAMPIRAN

### SEKSYEN A

1. **Lampiran 1**

   **Borang Deposit E – Permit – (Borang EP- 1)**

2. **Lampiran 2**

   **Pejabat –Pejabat Pembayaran Deposit Untuk Lesen Eksport.**

3. **Lampiran 3**

   **Borang Tuntutan Pemulangan Deposit E-Permit (Borang EP-2)**

4. **Lampiran 4B**

   **Borang Permohonan Lesen Eksport Secara ‘ Off- Module ‘.**

5. **Lampiran 5**

   **Pejabat Yang Mengeluarkan Lesen Eksport**

6. **Lampiran 6**

   **Category I: Plants That Are Prohibited for Export Except By The Federal Or State Governments and Statutory Bodies For Research Purposes only.**

7. **Lampiran 7**

   **Category II: Plants That Are Prohibited for Export Except Specific Purposes only such Research, Exhibition, etc. but not Reproduction and Commercial.**

### SEKSYEN B

1. **Lampiran 1 - EP4**

   **Surat Mengesahkan Pengeluaran Permit Secara Manual ( Surat EP4 )**

## SECTION A

### STANDARD OPERATING PROCEDURE (SOP)

### A) PENDAHULUAN

Skop bagi pelaksanaan ini merangkumi permohonan berkaitan dengan Lesen Eksport secara electronik iaitu melalui sistem e-Permit.

**Standard Operating Procedure (SOP) ini disediakan adalah sebagai satu panduan rujukan untuk membolehkan pelaksanaan e-Permit berjalan dengan lancar. Ia tertakluk kepada pindaan mengikut keadaan semasa bergantung kepada keperluan-keperluan baru yang akan dikenalpasti.**

**Definisi**

**i.** **Pengguna =** meliputi pengimport, pengeksport, Agen Penghantaran (Forwarding Agent) dan individu termasuk warga asing

**ii.** **Agensi =** Bahagian Perlindungan Tanaman dan Kuarantin Tumbuhan, Jabatan Pertanian – meliputi Verifier, Approver dan Administrator

**iii.** **Permit =** Hanya meliputi Import Permit dan Lesen Eksport yang dikeluarkan oleh Jabatan Pertanian Malaysia

**iv.** **JPK =** Jabatan Pertanian (Kuarantin Tumbuhan)

**v.** Pegawai pelulus (Approver) = Pegawai yang telah dilantik sebagai Penolong Pengarah Kastam oleh Ketua Pengarah Kastam untuk tujuan menandatangani, meminda dan membatal lesen import dan eksport selaras dengan peruntukan butiran perintah Kastam (Larangan Mengenai Eksport) 1998.

**vi.** Pegawai Pemeriksa (Verifier) = Pegawai pemeriksa kuarantin atau merinyu kuarantin.

**B) PENDAFTARAN DAN KAEDAH PEMBAYARAN E-PERMIT BAGI PENGELUARAN LESEN EKSPORT**

**a) <u>Pendaftaran Dengan Dagang-Net</u>**

1. Pengimport, pengeksport, Agen Penghantaran (Forwarding Agent) dan individu termasuk warga asing (Pengguna) mestilah berdaftar dengan pihak Dagang-Net supaya boleh mengakses sistem E-Permit.

2. Pengguna mesti mengisi Borang Pendaftaran yang boleh didapati daripada Syarikat Dagang-Net Sdn. Bhd. (Rujuk senarai pejabat-pejabat Dagang-Net) yang boleh didapati daripada laman web (www.dagangnet.com).

3. Bayaran Pendaftaran (hanya untuk pengguna baru kepada sistem E-Permit) sebanyak RM 210 (RM 200 sebagai bayaran pendaftaran dan RM 10 untuk duti setem) perlu disertakan dengan Borang Pendaftaran. Bayaran yuran tahunan akan dikenakan sebanyak RM200.00 kepada Dagang-Net. Pengguna yang telah mendaftar dengan E-Permit hanya perlu memaklumkan Dagang-Net untuk menambahkan senarai Agensi lain yang mengeluarkan permit tanpa mendaftar lagi dengan Dagang-Net.

**b) <u>Bayaran Kepada Jabatan Pertanian (Kuarantin Tumbuhan) Secara Online</u>**

1) Pengguna yang telah berdaftar dengan Dagang-Net hendaklah memaklumkan kepada Bahagian Perlindungan Tanaman dan Kuarantin Tumbuhan, Jabatan Pertanian (JPK) untuk urusan permohonan online.

2) Pengguna hendaklah membuka akaun deposit dengan JPK untuk memohon Lesen Eksport secara online. Dalam keadaan tertentu, pengguna dibolehkan membayar secara tunai.

3) Bagi tujuan membuka atau menambah akaun deposit, pengguna perlu mengisi ’Borang Deposit E-Permit’ (**Lampiran 1)** dan membayar deposit sebelum sebarang permohonan permit. Had minima untuk penerimaan bayaran secara deposit adalah RM 150.00 (Ringgit: satu ratus lima puluh ringgit).

4) Pembayaran deposit dan tunai boleh dibuat di pejabat-pejabat JPK seperti di **Lampiran 2.**

5) Pengguna perlu memastikan wang deposit sentiasa mencukupi untuk proses pengeluaran permit. Sekiranya wang deposit tidak mencukupi, JPK berhak menolak permohonan import permit daripada pengguna.

6) Baki deposit boleh dikembalikan atas permohonan pengguna dengan mengisi Borang Pemulangan Deposit tertakluk kepada kelulusan JPK (**Lampiran 3)**

**c) Bayaran Kepada Jabatan Pertanian (Kuarantin Tumbuhan) Secara ’Offline’**

1. Hanya pengguna-pengguna berikut boleh dipertimbangkan memohon permit secara offline:

a) Pemilik barang persendirian dan sampel (Personal Effects)
b) Jabatan/Agensi Kerajaan
c) Peserta-peserta pameran

2. Deposit tidak diperlukan dan semua pembayaran kepada JPK hendaklah dibuat secara tunai dan dibayar semasa membuat permohonan

## C) PERMOHONAN LESEN EKSPORT

1) Pengguna boleh memilih mana–mana pejabat JPK seperti dalam sistem permohonan E permit, untuk permohonan, pemeriksaan dan memproses permohonan.

**2)** Permohonan Lesen Eksport hendaklah dipohon sekurang-kurangnya dalam tempoh **dua (2)** hari bekerja sebelum pemeriksaan fizikal konsainan dilakukan. **Lesen Eksport akan di keluarkan dalam tempoh 24 jam, selepas pemeriksaan fizikal konsainan dipatuhi dan syarat-syarat dipenuhi.**

3) Status permohonan boleh disemak pada bila-bila masa selepas permohonan dihantar.

4) Pengguna perlu memastikan pejabat JPK yang boleh mengeluarkan Lesen bagi sesuatu item. Apabila pengguna mendapati item yang hendak dieksport tidak tersenarai di pejabat JPK yang dipilih, maka pengguna hendaklah memajukan permohonan kepada Ibu Pejabat JPK Kuala Lumpur. Deposit hendaklah dibayar di pejabat JPK di mana permohonan dibuat.

5) Pengguna boleh memilih pintu keluar yang bersesuaian untuk membawa keluar item **(Appendik III).** Walau bagaimanapun JPK berhak menentukan pintu keluar tertentu bagi mengeksport sesuatu item.

6) Bagi **permohonan secara Offline**, pengguna perlu mengisi ’Borang Permohonan Lesen Eksport Secara Offline’ **(Lampiran 4B).** Borang permohonan yang LENGKAP DAN BERTAIP beserta pembayaran tunai hendaklah diserahkan oleh pengguna sendiri di Ibu

Pejabat JPK Kuala Lumpur dan Pejabat yang dibenarkan. JPK akan memasukkan data offline ke dalam sistem.

7) Fee untuk setiap Lesen Eksport **permohonan secara Offline**, ialah sebanyak RM 15 yang dibayar kepada JPK yang meluluskan.

8) Bayaran fee RM 15 akan ditolak daripada wang deposit bagi permohonan secara 'online' setelah kelulusan Lesen mencapai status 'Approved by OGA'. Manakala bayaran kepada Dagang-Net akan dikenakan setelah mencapai status 'Acknowledged by custom'.

( Bagi item eksport melalui epermit yang memerlukan Sijil Fitosanitasi/Permit CITES, borang permohonan Sijil Fitosanitasi / Permit CITES secara manual hendaklah dihantar dalam bentuk 'hard copy ' ke Pejabat-pejabat yang mengeluarkan dokumen tersebut. Borang permohonan ini hendaklah dihantar sebelum pemeriksaan fizikal dilakukan. )

**D) WAKTU BERURUSAN**

1) Permohonan Lesen Eksport boleh dibuat pada bila-bila masa dan di mana-mana tempat yang mempunyai kemudahan internet kecuali bagi permohonan secara offline. Permohonan secara offline perlu dibuat pada waktu pejabat sahaja.

2) Permohonan Lesen Eksport hanya diproses pada hari bekerja (waktu pejabat biasa) yang diwartakan oleh kerajaan sahaja kecuali pada kes-kes tertentu.

3) Status permohonan secara online boleh disemak melalui sistem pada bila-bila masa selepas permohonan dihantar. Bagaimanapun untuk mengetahui status kepada permohonan yang dibuat secara offline, pengguna perlu menghubungi JPK.

## E. SYARAT-SYARAT KEBENARAN MENGEKSPORT

i. Pengguna boleh mengeksport tumbuhan atau bahagian tumbuhan yang boleh dibiak, dengan memohon Lesen Eksport tertakluk kepada Perintah Kastam, Larangan Mengenai Eksport Jadual Ke dua (2) item 8 - *Any species of plant or any part thereof which is alive and can be propagated and includes the stem, branch, tuber, bulb, corn, rhizomes, stock, bud wood, cutting, layer, slip, sucker, root, flower, fruit, seed or any other part like pollen, spores, meristem, tissue, callus tissues in culture medium or cryogenically preserved except those under item 5,9,10,11 and aquatic plants.*

ii. Tiga (3) Kategori Tumbuhan yang dikawal pengeksportannya. Senarai bahan-bahan tumbuhan yang dibenarkan untuk dieksport boleh didapati dari laman web JPK (www.doa.gov.my/pqnet).

- Kategori I – Tumbuhan-Tumbuhan Yang Dilarang Eksport Kecuali Dilakukan Oleh Pihak Kerajaan Persekutuan Atau Negeri Dan Badan-Badan Berkanun (*Perintah 6a*) (Seperti di **Lampiran 6**)
  - Bagi maksud penyelidikan sahaja
  - Kebenaran adalah bersyarat
  - Pengeksportan dalam kuantiti kecil
    - 50 anak pokok & 100 ulas biji benih (*Contoh biji benih Durian D24)*

- Kategori II - Tumbuhan-tumbuhan Yang Dilarang Eksport Kecuali Bagi Maksud Tertentu Oleh Pihak Kerajaan, Institusi Penyelidikan (Swasta/Badan Berkanun)(Seperti di **Lampiran 7**)

- Pengeksportan hanya dibenarkan bagi maksud penyelidikan, ujian/analisa & pameran
    - Bukan untuk pembiakan komersial
    - Kuantiti tidak melebihi yang dibenarkan
    - 50 anak pokok & 100 ulas biji benih
- Penerima hendaklah Institusi penyelidikan atau makmal atau penganjur pameran
    - Nama penuh penerima dinyata

- Kategori III –Tumbuhan Yang Tidak Tersenarai di Bawah Kategori I dan Kategori II boleh dieksport dengan Lesen Eksport.

iii. Setiap lesen eksport dibenarkan untuk satu konsainan sahaja.

iv. Semua pengeluaran Lesen Eksport tertakluk kepada pemeriksaan fizikal konsainan.

## F. PEMERIKSAAN

i. Pegawai Pemeriksa (Verifier) akan menyemak permohonan online untuk menentukan syarat-syarat dipatuhi dan mempunyai baki deposit yang mencukupi. Sekiranya permohonan tidak mematuhi syarat, pihak Pegawai Pemeriksa (Verifier) akan mengesyorkan kepada Pelulus (approval) untuk menolak permohonan secara ”on-line”.

ii. Maklumat tambahan mesti disediakan oleh pengguna sekiranya diminta oleh Pegawai Pemeriksa (Verifier).

iii. Pemeriksaan fizikal konsainan dilakukan di tempat yang telah ditentukan oleh pengguna setelah semua syarat dipenuhi.

iv. Jenis, jumlah item dan kuantiti yang dikemukakan untuk diperiksa hendaklah sama dengan yang dipohon.

v. Pegawai Pemeriksa akan mengesyorkan kepada Pelulus permohonan di luluskan .

## G. KELULUSAN LESEN EKSPORT

i. Lesen Eksport akan diluluskan setelah permohonan memenuhi semua syarat-syarat yang ditetapkan. Kelulusan ini akan dibuat oleh Pegawai telah dilantik bagi pihak Ketua Pengarah Kastam (Approver).

ii. Permohonan akan ditolak secara online sekiranya pemeriksaan fizikal konsainan tidak mematuhi syarat eksport.

iii. Pegawai Pemeriksa (Verifier) mengesyorkan kelulusan permohonan, sekiranya pemeriksaan memenuhi syarat eksport.

iv. Pegawai Pelulus (Approver) akan menyemak /validasi pengesyoran permohonan dari Pegawai Pemeriksa (Verifier). Sekiranya syarat eksport dipenuhi, kelulusan diberikan. Permohonan akan ditolak sekiranya tidak mematuhi syarat eksport.

v. Senarai Pejabat Pengeluar Lesen Eksport seperti di **Lampiran 5.**

## H. SAHLAKU LESEN EKSPORT

i. Lesen Eksport yang sah mestilah mempunyai No. Permit ID.
ii. Setiap Lesen Eksport adalah sah untuk satu konsainan bagi satu pengeksportan sahaja.
iii. Tempoh sahlaku Lesen Eksport adalah selama dua (2) bulan dari tarikh kelulusan.
iv. Tempoh sahlaku Lesen Eksport tidak boleh dilanjutkan.
v. Lesen Eksport ini tidak memerlukan tandatangan pegawai yang melulus dan merupakan dokumen yang sah untuk tujuan pengeksportan.

## I. MENCETAK LESEN EKSPORT YANG DILULUSKAN

i. Pengguna boleh mencetak lesen eksport di atas kertas bersaiz A4 setelah mendapat status "Acknowledged by Customs".
ii. Lesen eksport tersebut digunakan untuk membuat pengisytiharan kepada pihak Kastam.

## J. PEMBATALAN DAN PERUBAHAN MAKLUMAT PADA LESEN EKSPORT

Pegawai Pelulus (Approver) mempunyai kuasa untuk membatalkan, meminda dan membuat perubahan pada lesen eksport selepas diluluskan di atas kepentingan negara. Sebarang pembatalan atau pindaan akan dimaklumkan kepada pengguna, tanpa mengembalikan bayaran yang telah dikenakan kepada pengguna.

## K. LESEN YANG DILULUSKAN TIDAK DIDAFTARKAN OLEH SISTEM MAKLUMAT KASTAM (SMK)

i. Lesen yang telah diluluskan oleh pihak JPK akan dihantar kepada SMK untuk didaftarkan.

ii. Jika Lesen Eksport tersebut tidak didaftarkan oleh SMK, pengguna perlu membuat permohonan baru melalui sistem e-permit dan hendaklah dikemukakan kepada pihak JPK dengan memaklumkan secara bertulis sebab-sebab permohonan itu dilakukan semula. Bayaran bagi permohonan semula boleh dikecualikan berdasarkan kepada sebab-sebab yang dinyatakan.

## L. PROSES VALIDASI DI ANTARA PENGIKRARAN K2 DENGAN MAKLUMAT LESEN

i. Maklumat Lesen Eksport yang dihantar bersama pengikraran K2 (iaitu menggunakan message "CUSDEC") akan di validasi dengan Lesen Eksport yang telah didaftarkan oleh SMK.

ii. Maklumat-maklumat yang akan di validasi adalah:
- No. ROB/ROC syarikat/No. KP/No. Pasport
- No. Lesen Eksport
- Tarikh Tamat Lesen Eksport
- Jumlah Kuantiti

Nota: Jika terdapat maklumat di antara pengikraran K2 dengan maklumat Lesen Eksport yang tidak bertepatan, SMK akan menghantar satu "error message" untuk memaklumkan bahawa Lesen Eksport salah ("invalid License Export") atau Lesen Eksport tidak dijumpai ("License not found") di dalam rekod pangkalan data SMK.

iii. Jika berjaya iaitu lulus proses validasi, CUSDEC tersebut akan didaftarkan oleh SMK dan barang akan di "release".

iv. SMK akan menghantar satu message “SANDEC” iaitu mengandungi maklumat berkenaan barang sebenar yang telah dibawa keluar kepada pihak JPK setelah barang tersebut di “release”.

**M. SEBARANG MASALAH BERKAITAN DENGAN SISTEM, SILA HUBUNGI:**

Pusat Perkhidmatan Pelanggan @ Careline
Dagang Net Technologies Sdn Bhd
HP Towers, 20th Floor, Jalan Gelenggang, Bukit Damansara,
50490 Kuala Lumpur

Waktu Beroperasi: 24 jam (7 hari seminggu)
Telephone: 1.300.133.133 / 603.2781.3030
Faks: 603.2781.3003
Pusat Pager: 603.7804.8833
Pager No: 43032 / 43033
Handphone: 017.8733.292, 017.8880.248
Email: *careline@dagangnet.com
Web Careline: http://www.dagangnet.com

## Lampiran 1

**EP-1**

**Borang Deposit E – Permit**

Kepada

**Ketua Pengarah Pertanian**
**Jabatan Pertanian**

Tuan,

**Permohonan Deposit E - Permit**

Dengan hormatnya merujuk kepada perkara tersebut di atas saya ingin meletakkan wang deposit sebanyak RM ........................ (Dengan Perkataan: Ringgit: ..................................................) secara wang pos/kiriman wang /bank deraf)* bagi syarikat/individu sepertimana maklumat seperti di bawah:

ROC/ROB (jika berkaitan)
Nama Syarikat/Individu…………………………..............
Alamat:

Tel: Fax:
Email
Pegawai yang dihubungi:

*Sekiranya menggunakan khidmat Forwarding agent sila nyatakan maklumat berikut:*

Nama agent:
Alamat:
Tel:
.......................................................................................................................

Nama Penghantar Permohonan :
No. Kad Pengenalan:
Alamat:
Tel:
Tandatangan:
Tarikh:

** Potong yang tidak berkenaan. Had minima adalah RM 150.00 (Ringgit: Satu ratus lima puluh sahaja)*
*...................................................................................................................................*

***Untuk Kegunaan Pejabat***

1. *Tarikh terima:*
2. *No Rujukan Syarikat/Individu:*
3. *No. Resit (Kew. 69):*
4. *Nama penerima deposit:*
5. *Baki semasa deposit selepas penerimaan (RM):*

**Lampiran 2**

Pejabat Pembayaran Deposit Untuk Lesen Eksport

| Bil. | Negeri | Nama Pejabat | Kod Kastam |
|---|---|---|---|
| 1 | Johor | BPTKT, Ayer Hitam | |
| 2 | Johor | BPTKT, Johor Bahru | |
| 3 | Kedah | BPTKT, Telok Chengai | |
| 4 | Kelantan | BPTKT, Kota Bharu | |
| 5 | Melaka | BPTKT, Pulau Gadong | |
| 6 | Negeri Sembilan | BPTKT, Chembong | |
| 7 | Pahang | BPTKT, Kuantan | |
| 8 | Pahang | BPTKT, Cameron Highlands | |
| 9 | Perak | BPTKT, Ipoh | |
| 10 | Perlis | BPTKT, Bukit Temiang | |
| 11 | Pulau Pinang | Pejabat Kuarantin Tumbuhan, Butterworth | |
| 12 | Selangor | Pejabat Kuarantin Tumbuhan Port Klang (Northport) | |
| 13 | Selangor | Pejabat Kuarantin Tumbuhan Port Klang (Westport) | |
| 14 | Selangor | Pejabat Kuarantin Tumbuhan KLIA, Sepang | |
| 15 | Terengganu | BPTKT, Kuala Terengganu | |
| 16 | WP Kuala Lumpur | Seksyen Kawalan Import dan Eksport, BPTKT, Kuala Lumpur | |
| 17 | WP Labuan | Pejabat Kuarantin Tumbuhan Labuan | |

**Lampiran 3**

**EP-2**

**Borang Tuntutan Pemulangan Deposit E – Permit**

Kepada

**Ketua Pengarah Pertanian**
**Jabatan Pertanian**

Tuan,

**Permohonan Untuk Menuntut Baki Deposit E - Permit**

Dengan hormatnya merujuk kepada perkara tersebut di atas saya ingin menuntut baki deposit E-Permit daripada permohonan permit yang telah diluluskan bagi syarikat/individu sepertimana maklumat seperti di bawah:

ROC/ROB (jika berkaitan)
Nama Syarikat/Individu:
Alamat Syarikat/Individu:

Tel: Fax:

Email:

Nama Bank dan Cawangan:

No. Akaun:

.......................................................................................................................

Nama Pegawai Memohon :
No. Kad Pengenalan:
Alamat:
Tel:

Tandatangan:
Tarikh:
.......................................................................................................................

***Untuk Kegunaan Pejaba***

1. *Tarikh terima borang tuntutan::*
2. *No Rujukan Syarikat/Individu:*
3. *Tarikh akhir permit diluluskan:*
4. *Baki deposit (RM):*
5. *Tarikh hantar borang tuntutan ke Cawangan Akaun:*

Lampiran 4B

# Borang Permohonan Lesen Eksport Secara Off-Module

| | | Consignee Details | |
|---|---|---|---|
| ROC / ROB | [search] * | ROC / ROB | [search] |
| Company Name | * | Company Name | * |
| Company Address | * | Company Address | * |
| **Agent Details** | | **Applicant Details** | |
| Agent Name | [search] | Applicant Name | * [search] |
| Agent Code | | Applicant Designation | * |
| Agent Address | | Applicant IC / Passport No. | * |
| Mode of Transport | select... * | Applicant Phone No. | |
| Date of Export | (dd/MM/yyyy) | Applicant Fax No. | |
| Country of Origin | * [search] | Applicant Email | |
| Country of Final Destination | * [search] | Port / Place of Export | select... * |
| Port of Discharge | * [search] | Via (Transhipment cargo only) | [search] |
| Marks and Nos. / Container Nos. | | Voyage No. / Flight / Conveyance Name | |

## Other Details

| | | | |
|---|---|---|---|
| Insurance MYR | | Exchange Rate | |
| Customs Station | IBU PEJABAT KASTAM JKED/RCED1A//ADM1/MY-H * [search] | Currency Code | select... |
| Special Treatment | | Amount received / to be received | |
| Trader Ref. No. | | Freight MYR | |
| Trader Remarks | | Gross Wt. (Kg) | |
| Package Type | [search] | Measurement (cubic meter) | |
| Package Description | | No. of Packages | |
| FOB Value MYR | | Payment for goods received / to be received | [search] |

## Additional Details

| | | | |
|---|---|---|---|
| Permit Type | Export Movement | Purpose | Business - 2 * |
| Date of Inspection | (dd/MM/yyyy) * | Method of delivery | * |
| Time of Inspection | 00 : 00 (hh:mm)* | Place of Inspection | * |

| No. | Item | Tariff Code | Item Qty. | UOM | Actual Unit Price | Total | |
|---|---|---|---|---|---|---|---|
| 1 | | | | | | | |
| | Grand Total: | | | | | | |

**Lampiran 5**

Pejabat Pengeluar Lesen Eksport

| Bil. | Negeri | Nama Pejabat | Kod Kastam |
|---|---|---|---|
| 1 | Johor | BPTKT, Ayer Hitam | |
| 2 | Johor | BPTKT, Johor Bahru | |
| 3 | Johor | Pejabat Kuarantin Tumbuhan Tambak Johor | |
| 4 | Johor | Pejabat Kuarantin Tumbuhan KSAB, Gelang Patah | |
| 5 | Kedah | BPTKT, Telok Chengai | |
| 6 | Kelantan | BPTKT, Kota Bharu | |
| 7 | Melaka | BPTKT, Pulau Gadong | |
| 8 | Negeri Sembilan | BPTKT, Chembong | |
| 9 | Pahang | BPTKT, Kuantan | |
| 10 | Pahang | BPTKT, Cameron Highlands | |
| 11 | Perak | BPTKT, Ipoh | |
| 12 | Perlis | BPTKT, Bkt. Temiang | |
| 13 | Pulau Pinang | Pejabat Kuarantin Tumbuhan, Butterworth | |
| 14 | Selangor | Pejabat Kuarantin Tumbuhan Port Klang (Northport) | |
| 15 | Selangor | Pejabat Kuarantin Tumbuhan Port Klang (Westport) | |
| 16 | Selangor | Pejabat Kuarantin Tumbuhan KLIA, Sepang | |
| 17 | Terengganu | BPTKT, Kuala Terengganu | |
| 18 | WP Kuala Lumpur | Seksyen Kawalan Import dan Eksport, BPTKT, Kuala Lumpur | |
| 19 | WP Labuan | Pejabat Kuarantin Tumbuhan Labuan | |

**Lampiran 6**

## Category I: Plants That Are Prohibited for Export Except By The Federal Or State Governments and Statutory Bodies For Research Purposes only.

Plant Name

| | Family | Genus | Species | Common Name |
|---|---|---|---|---|
| 1. | Industrial Crop | | | |
| 1.1 | Lauraceae | Eusideroxylon | *zwageri* Teijsm & Binn | Belian |
| 1.2 | Palmae | **Calamus** | *caesius* Blumei<br>*manna* Mig<br>scipionum *Lour*<br>*subinermis Wendl.* Ex Becc.<br>*Trachycoleus* Beccari | Rotan sega<br>Rotan manau<br>Rotan semambu<br>Rotan batu<br>Rotan irit |
| 1.3 | Piperaceae | *Piper* | *nigrum L.* | Lada Hitam (Black pepper) |
| 2. | Fruit Crops | | | |
| 2.1 | Guttiferae | *Garcinia* | *cowa* Roxb.<br>*dulcis* (Roxb.)<br>*prainiana King*<br>*xanthochymus* Hook. F. | Kandis<br>Mundu<br>Cerapu<br>Asam Kandis, gouka |
| 2.2 | Malvaceae (Bombaceae) | *Durio* | *dulcis* Becc.<br>*graveolens* Becc.<br>*Kutejensis* Becc.<br>*malaccensis* Planch. | Durian merah, durian lahong<br>Durian merah<br>Durian tinggang, durian sekawi<br>Durian api, duria batang, durian daun |
| 2.3 | Musaceae | *Musa* | *Sapientum* L. (=*paradisiaca* subsp. *sapientum*)<br>*paradisiaca* | Pisang mas<br>Pisang tanduk |
| 2.4 | Oxalidaceae | *Averrhoa* | *carambola* L. | Belimbing manis |
| 2.5 | Rutaceae | *Citrus* | *halimii* | Belimbing sagi |
| 2.6 | Sapindaceae | *Dimorcarpus*<br>*Litchi*<br>*Nephelium* | *longan* Lour. Subsp. *longan*<br>*longan* Lour. Subsp *malesianus*<br>*chinensis* Sanner Lee houts<br>*cuspidatum* Blume<br>*maingayi* Hiern<br>*mutabile* Blumei | Longan<br>Mata kucing<br>Laici<br>Lotong<br>Redan<br>Pulasan |

DagangNet JABATAN PERTANIAN

| | | | | |
|---|---|---|---|---|
| 3. | <u>Ornamental Plants & Flowers</u> | | | |
| 3.1 | Araceae | *Alocacia* | *sanderiana* Hort* | Pokok kris |
| 3.2 | Eriaceae | *Rhododendron* | *abietifolium* Sleum | |
| | | | *accuminatum* Hook. F. | |
| | | | *brookeanum* Low | |
| | | | *buxifolium* Low | |
| | | | *crassfolium* Stapf | |
| | | | *ericoides* Low | |
| | | | *fallaciunum* Sleum | |
| | | | *himantodes* Sleum | |
| | | | *jasminiflorum* Lindl. | |
| | | | *javanicum* Benn. | |
| | | | *longiflorum* Lindl. | |
| | | | *lowei* Hook. F. | |
| | | | *malayanum* Jack | |
| | | | *quadrasianum* Vidal | |
| | | | *robinsonii* Ridl. | |
| | | | *rugosum* Low | |
| | | | *stapfianum* Hensl | |
| | | | *stenophyllum* Makino | |
| | | | *wrayi* King. & Gamble | |
| 3.3 | Nepenthaceae | *Nepenthes* | *rajah* Hook. F.* | Pitcher plant |
| 3.4 | Orchidaceae | *Anoectochilus* Bl. | *spp.* | *Jewel orchids |
| | | *Arachnis* | *breviscapa* J.J. Wood | |
| | | | *calcarata* | |
| | | | *grandisepala* J.J. Wood | |
| | | | *hookeriana* Reichb. F | *White scorpion |
| | | | longisepala Shim & Lamb | |
| | | | *lowii* Benth. & Hook. F. | *Tiger orchid |
| | | *Ascocentrum* | *miniatum* (Lindl.) Schltr. | |
| | | *Bulbophyllum* | *beccarii* Rchb.f. | |
| | | | gigas *Rindl* | |
| | | | *lasianthum* Lindl | |
| | | | *lobii* Lindl. | |
| | | | *maximum* Ridl. | |
| | | *Calanthe* | *masuca* (Don) Lindl. | |
| | | | *rubens* Ridl | |
| | | | *vestita* Lindl. | |
| | | *Coelogyne* | *cumingii* Lindl | |
| | | | *mayeriana* Rchb | |
| | | | *pandurata* Lindl. | |
| | | | *rochusseni* de Vr. | |
| | | *Corybas* | *caudatus* Holtt. | |
| | | | *fornicata* (Bl.) Rchb.f | |
| | | | Johannis – Winkleri J.J.S | |
| | | | *mucronatus* (Bl.) Schltr | |
| | | | *pictus* (Bi.) Rchb.f | |
| | | *Cryptostylis* | *acutata* J.J.Sm | |
| | | *Cymbidium* | *chloranthum* Lind*l.* | |
| | | | *rectum* Ridl. | |
| | | | *roseum* J.J.S. | |
| | | *Dendrobium* | *anosmum* Lindl | |
| | | | *carnosum* (Bl.)Rchb.f | |

| | | | | |
|---|---|---|---|---|
| | | | *farmeri* Paxt. | |
| | | | *lamellatum* (Bl.)Lindl. | |
| | | | *quardangulare* Rchb.f. | |
| | | *Dimophorchis* | *lowii* (Ldl.)Rolfe | |
| | | | *rohaniana*(Rchb.f) Rolfe | |
| | | *Goodyera* | *colorata* | *Jewel orchid |
| | | | *hispida* | |
| | | *Grammatophyllum* | *scriptum* | *Tiger orchid |
| | | | *speciosum* | |
| | | *Habenaria* | *carnea* | |
| | | | *susanae* | |
| | | *Haemaria* | *discolor* | |
| | | *Luisia* | *antennifera* | |
| | | | *jonesii* | |
| | | | *zollingeri* | |
| | | *Macodes* | *lowii* | |
| | | | *petola* | |
| | | *Paphiopedelum* | *spp.* | *Sliper orchid |
| | | *Paraphalaenopsis* | *deneveii* | |
| | | | *labukensis* | |
| | | | *laycockii* | |
| | | | *serpentilingua* | |
| | | *Phaius* | *callosus* | Lumbah paya |
| | | | *wallichii* | |
| | | *Phalaenopsis* | *amabilis* | Mont/Moon orchid |
| | | | *appendiculata* | |
| | | | *cochlearis* | |
| | | | *fuscata* | |
| | | | *gigantea* | Elephant orchid |
| | | | *lueddemaniana* | |
| | | | *maculata* | |
| | | | *modesta* | |
| | | | *pantherina* | |
| | | | *sumatrana* | |
| | | | *violacea* | Orchid Normah |
| | | *Renanthera* | *bella* | |
| | | | *elongata* | |
| | | | *isosepala* | |
| | | | *matutina* | |
| | | *Taeniophyllum* | *spp.* | |
| | | *Tainia* | *spp.* | |
| | | *Thecostele* | *secunda* | |
| | | *Trichoglottis* | *fasciata* | |
| | | | *scaphigera* | |
| | | *Vanda* | *daerei* | |
| | | | *gibbsae* | |
| | | | *hastifera* | |
| | | | *hookeriana* | |
| | | | *helvola* | |
| | | *Vandopsis* | *gigantea* | |
| | | *Vanilla* | *kinabaluensis* | |
| 3.5 | Palmae | *Johannesteijsmannia* | *magnifica* | *Umbrella leaf palm |
| | | | *perakensis* | |
| | | | *altifron* | |
| | | *Areca* | *tunku* | |
| | | *Iguanura* | *bicornis* | |

| | | | | |
|---|---|---|---|---|
| | | *Licuala*<br>*Maxburrieta*<br><br>*Pinanga* | *polymorpha*<br>*orbicularis*<br>*gracilis*<br>*rupicola*<br>*acalis*<br>*cleistantha* | |
| 4. | Other plants<br>Rafflesiceae | *Rafflesia* | *Spp.* | Refflisia |

## Lampiran 7

**Category II: Plants That Are Prohibited for Export Except Specific Purposes only such Research, Exhibition, etc. but not Reproduction and Commercial.**

Plant Name

| | Family | Genus | Species | Common Name |
|---|---|---|---|---|
| 1. | Industrial Crop | | | |
| 1.1 | Dipterocarpaceae | Shorea | *Macrophylla* | Illipe nut |
| | | | *splendida* | |
| | | | *stenoptera* | |
| 1.2 | Palmae | *Metroxylon* | *rumphii* | Sago plant |
| | | | *sagu* | |
| | | *Cocos* | *nucifera* | Malayan Dwarfs, MAWA |
| 1.3 | Sterculiaceae | *Theobroma* | *cocoa* | Coco |
| 2. | Fruit Crops | | | |
| 2.1 | Anacardiaceae | *Mangifera* | *caesia* | Binjai |
| | | | *foetida* | Bacang |
| | | | *odorata* | Kuini |
| | | | *pentandra* | Mangga pauh |
| 2.2 | Burseraceae | *Canarium* | *odontophyllum* | Dabai |
| 2.3 | Guttifera | Garcinia | *mangostana* | Mangoesteen |
| 2.4 | Leguminoseae | Parkia | *speciosa* | Petai |
| 2.5 | Malvaceae (Bombaceae) | *Durio* | *oxyleyanus* | Durian beludu |
| | | | *zibenthinus* | Durian Burung |
| 2.6 | Meliaceae | *Lansium* | *domesticum* | Duku/langsat |
| 2.7 | Sapindceae | *Nephelium* | *lappaceum* | Rambutan |
| 2.8 | Myristicaceae | *Myristica* | *fragrans* | Buah pala |

| | | | | |
|---|---|---|---|---|
| 3. | <u>Ornamental Plants & Flowers</u> | | | |
| 3.1 | Araceae | *Alocasia* | *cuprea* | Keladi |
| | | *Crytocoryne* | *spp* | |
| 3.2 | Cyatheacea | Speceis in the family Cyatheacea | | |
| 3.3 | Cycadaceae | *Cycas* | *rumphii* | Elephant fern |
| | | | *siamensis* | |
| 3.4 | Diksoniaceae | *Cibotium* | *barometz* | Golden chicken fern |
| 3.5 | Euphorbiaceae | *Euphobia* | *antiquorum* | |
| | | | *spp.* | |
| 3.6 | Orchideaceae | *Acanthephephippium* | *spp.* | |
| | | *Aerides* | *odoratum* | Poxtail |
| | | *Arachnis* | *flos-aeris* | Scorpion orchid |
| | | | *maingayi* | Pink scorpion orchid |
| | | *Arundina* | *graminifolia* | |
| | | *Bromheadia* | *alticola, finlaysoniana* | |
| | | *Bulbophyllum* | *spp.* | |
| | | | *ceciliae* | |
| | | | *pulchra* | |
| | | | *triplicata* | |
| | | *Chrysoglossum* | *spp.* | |
| | | *Ceologyne* | *spp.* | |
| | | *Cordiglottis* | *spp.* | |
| | | *Cymbidium* | *atropurpureum* | |
| | | | *dayanum* | |
| | | | *finslaysonium* | |
| | | | *pubensens* | |
| | | *Dendrobium* | *aloefolium* | |
| | | | *crocatum* | |
| | | | *grande* | |
| | | | *indivisum* | |
| | | | *leonis* | |
| | | | *lobatum* | |
| | | | *lowii* | |
| | | | *pachglossum* | |
| | | | *parteniumm* | |
| | | | *revolutum* | |
| | | | *rhodostele* | |
| | | | *sanguinolentum* | |
| | | | *sculptum* | |
| | | | *truncatum* | |
| | | *Trichoglottis* | *spp.* | |
| | | *Vanda* | *lamellata* | |
| | | | *scandens* | |
| | | *Platycerium* | *coronarium* | Staghorn fern |

| | | | | |
|---|---|---|---|---|
| 4. | **Other plants** | | | |
| 4.1 | Burseraceae | Canarium | *littorale*<br>*megalanthum* | |
| 4.2 | Dioscoreaceae | **Dioscorea** | *aculeate*<br>*alata*<br>*deltoidea*<br>*esculenta*<br>*scortechinii* | |
| | | *Dipodium* | *pictum* | |
| | | *Doritis* | *pulcherimma* | |
| | | *Dossinia* | *marmorata* | |
| | | *Eria* | *bractescens*<br>*braddonii*<br>*floribunda*<br>*javanica*<br>*oblique*<br>*pannea*<br>*pulchella*<br>*vestita*<br>*xanthocheila* | |
| | | *Geodorum* | *citrinum*<br>*purpureum* | |
| | | *Kingiella* | *decumbens* | |
| | | *Liparis* | *spp.* | |
| | | *Malaxis* | *spp.* | |
| | | *Phalaenopsis* | *Cornu-cervi* | |
| | | *Pholidata* | *Pallida* | |
| | | *Renanthera* | *histrionica* | |
| | | *Rhycostylis* | *retusa* | |

## SECTION B

## FALLBACK PROCEDURE

### A. MAKLUMAN JIKA BERLAKU GANGGUAN KEPADA SISTEM

i. Semua pihak yang terlibat akan menerima notis berkenaan gangguan kepada sistem daripada pihak Dagang Net iaitu Pusat Perkhidmatan Pelanggan (“Careline”) samada melalui faks, sistem pesanan ringkas (“sms”) atau email.

ii. Pihak “Careline” juga akan menghantar notis kepada semua pihak terlibat jika gangguan kepada sistem telah pulih sepenuhnya.

iii. Bagi mendapatkan servis “sms”, semua pihak terlibat perlu mendaftarkan nombor telefon bimbit dengan pihak “Careline”.

### B. PERMOHONAN LESEN SECARA MANUAL

Permohonan Lesen secara manual hanya akan dibenarkan jika terdapat salah satu daripada gangguan-gangguan seperti berikut:

i. Pihak JPK menghadapi masalah dengan talian komunikasi untuk mencapai (“access”) sistem e-Permit lebih daripada **24 jam** bagi permohonan untuk pengeluaran Lesen Eksport.

ii. Pihak Kastam (SMK) menghadapi masalah dengan talian komunikasi atau rangkaian sistem komputer untuk mendaftar Lesen Eksport lebih daripada 2 jam.

iii. Pihak Dagang-Net menghadapi masalah dengan talian komunikasi atau rangkaian sistem komputer lebih daripada 2 jam.

## C. LESEN DILULUSKAN SECARA MANUAL

i. Bagi Lesen-Lesen yang diluluskan secara manual iaitu diluluskan tanpa melalui sistem e-Permit, pengikraran dan penghantaran borang Kastam hendaklah dibuat secara elektronik.

ii. Setiap Lesen yang dihantar untuk mendapatkan kelulusan secara manual daripada pihak JPK akan dimasukkan no. Lesennya dengan tulisan tangan ("hand written") di ruangan yang di sediakan pada borang Lesen eksport dan ditandatangan oleh pegawai JPK.

iii. Surat kelulusan mengeluarkan lesen eksport secara manual akan dikeluarkan oleh pihak JPK di Pejabat yang mengeluarkan lesen bagi menyokong setiap Lesen yang diluluskan secara manual. Hanya pegawai JPK yang diberi kuasa oleh pihak KDRM dibenarkan untuk menandatangani surat kelulusan tersebut.
Surat kelulusan seperti di **Lampiran 1 - EP 4.**

**Lampiran 1-EP4**

**EP-4**

**Surat Mengesahkan Pengeluaran Permit Secara Manual**

Kepada

**Pengarah Kastam Negeri**
**Negeri ...........................**
**(u.p: .....................................)**

Tuan,

**Pengesahan Pengeluaran Permit Secara Manual oleh Jabatan Pertanian**

Dengan hortmatnya saya merujuk kepada perkara tersebut di atas.

2. Adalah dimaklumkan bahawa pengeluaran Import Permit/Lesen Eksport Bahan Pertanian dari Jabatan ini adalah secara manual mulai ...................... sehingga pada satu tarikh yang akan ditetapkan kemudian.

3. Sukacita sekiranya pihak tuan dapat meluluskan pergerakan konsainan seperti pada Import Permit/Lesen Eksport Jabatan ini nombor rujukan/ID ......................... bertarikh ............................ .

Sekian, terima kasih.

**'BERKHIDMAT UNTUK NEGARA'**

Saya yang menurut perintah,

**(Pegawai Pemeriksa Kuarantin Tumbuhan/**
**Ketua Pejabat Kuarantin Tumbuhan)**
Nama:

**s.k.**
Pejabat Pintu Masuk Kuarantin Tumbuhan ...................................

## SECTION C

## PERTANYAAN

1) **Sebarang pertanyaan berkaitan dengan sistem, sila hubungi Dagang-Net:**

Pusat Perkhidmatan Pelanggan @ Careline
Dagang Net Technologies Sdn Bhd
HP Towers, 20th Floor, Jalan Gelenggang, Bukit Damansara,
50490 Kuala Lumpur

Waktu Beroperasi: 24 jam (7 hari seminggu)
Telephone: 1-300-133-133 / 603-2781 3030
Faks: 603-2781-3003
Pusat Pager: 603-7804 8833
Pager No: 43032 / 43033
Handphone: 017-873 3292, 017-888 0248
Email: *careline@dagangnet.com
Web Careline: http://www.dagangnet.com

2) Sebarang pertanyaan berkaitan dengan permohonan Lesen eksport secara elektronik boleh menghubungi pegawai JPK dan KDRM seperti di **Appendik II.**

**APPENDIK 1**

Carta Aliran Memproses Lesen Eksport

Pihak-pihak yang terlibat di dalam sistem e-Permit adalah seperti berikut:

a) **Pengguna** adalah meliputi pengimport, pengeksport, Agen Penghantaran (Forwarding Agent) dan individu termasuk warga asing

b) **JPK** iaitu Jabatan Pertanian (Kuarantin)

c) **KDRM** iaitu Kastam DiRaja Malaysia

d) **Dagang Net (DNT)** iaitu penyedia servis bagi perkhidmatan sistem e-Permit

Nota: Pengguna akan didaftarkan kepada sistem e-Permit dan diberi ID Pengguna dan Kata Laluan

| Aliran Proses ("Online") | Keterangan | Status dalam e-Permit |
|---|---|---|
| 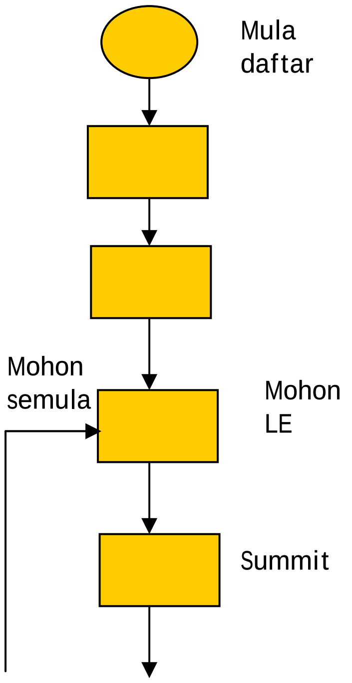 | - Pengguna berdaftar dan membayar kepada Dagang Net<br>- Terima ID dan Password*<br>- Bayar deposit kpd JPK dan mempastikan deposit sentiasa mencukupi | |
| | - Permohonan Lesen Eksport dilakukan melalui http://permit.dagangnet.com<br>- Semua maklumat perlu diisikan<br>- Tekan "Submit to OGA" untuk menghantar permohonan | Draft<br><br>Awaiting OGA approval |

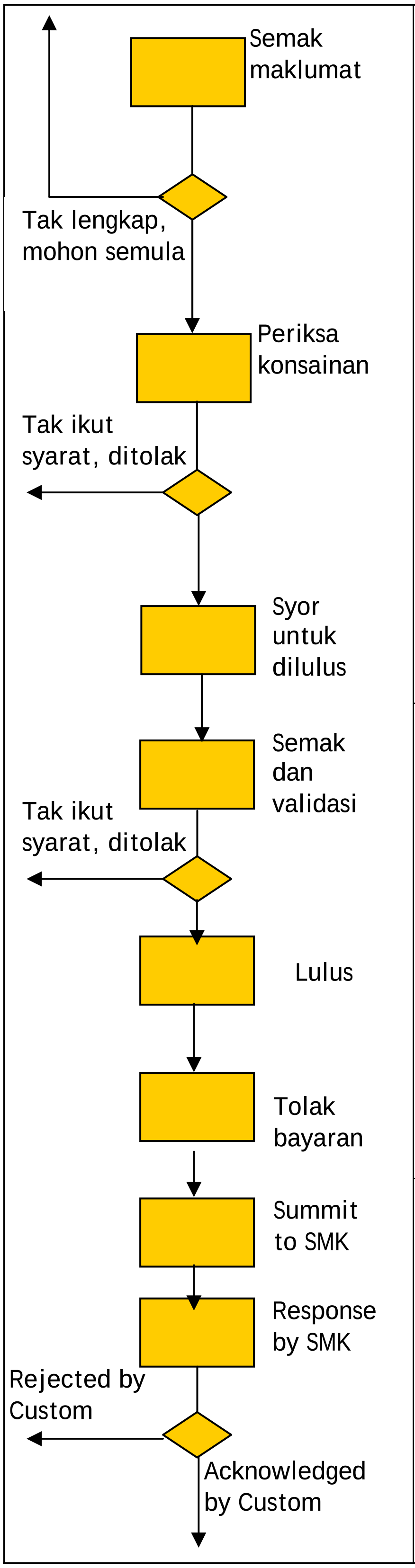


| | |
|---|---|
| - Pegawai Pemeriksa (Verifier) JPK semak maklumat<br><br>- Tidak lengkap memohon semula<br>- Lengkap terus proses permohonan<br><br>- Verifier periksa konsainan<br><br>- Tidak ikut syarat – Tolak dan nyatakan alasan<br>- Ikut syarat - Proses diteruskan<br><br>- Verifier syor kelulusan | Verified by OGA |
| - Pelulus semak dan validasi syor Verifier<br><br>Tidak ikut syarat – Tolak dan nyatakan alasan<br>Ikut syarat – lulus Permohonan<br><br>- JPK tolak bayaran dari deposit ** | Rejected by OGA<br><br>Approved by OGA |
| - Pegawai Pelulus (Approver) ”submit to” SMK<br><br>- SMK akan “response” sama ada reject atau acknowledge by Customs | Awaiting Customs Acknowledgement<br><br>Rejected by Customs<br>Acknowledged by Customs |

| | | |
|---|---|---|
| 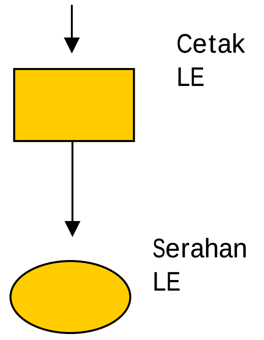  | Pengguna cetak Lesen Eksport di atas kertas saiz A 4 | Acknowledged by Customs |
| | Pengguna serah Lesen eksport kepada pihak Kastam sebagai pengistiharan | |

NOTA: Bagi offline module:

i) tiada bayaran deposit dikenakan*

ii) bayaran secara tunai selepas kelulusan**

**APPENDIK II**

PEGAWAI YANG BOLEH DIHUBUNGI

**OGA - JPK**

**Bahagian Perlindungan Tanaman dan Kuarantin Tumbuhan**
Jabatan Pertanian,
Kementerian Pertanian & Industri Asas Tani, Tingkat 1-3, Wisma Tani
Jalan Sultan Salahuddin,
50632 Kuala Lumpur

Tel : 03-2030 1400 ( Line Am)
Fax : 03-2697 7164

**En. Mazlan Saadon**
Timbalan Pengarah
Seksyen Kawalan Import dan Eksport
Email : mazlan@doa.gov.my
Tel: 03-2030 1415
Fax: 03-2697 7164

**En. Ho Haw Leng**
Ketua Penolong Pengarah
Unit Perakuan CITES dan Kawalan Eksport
Email: hawlengho@doa.gov.my

Tel: 03 2030 1417
Fax: 03-2697 7164

**KDRM**

**Bahagian Teknologi Maklumat**
Ibu Pejabat Kastam DiRaja Malaysia
5th Floor, Block 2G1B
Kompleks Kementerian Kewangan
Precinct 2,
62592 Putrajaya

Tel : 03-8882 2100
Fax : 03-8888 4589

**Puan Zulaikha bt Ahmad** (BTM)
Tel : 03-8882 2327
Email: zulaikha@customs.gov.my

**Puan Zurinah bt Mohd Yusof** (BTM)
Tel : 03-8882 2340
Email: zurinah@customs.gov.my

**Pn. Mangai** (Bhg.Kastam)
Tel : 03- 8882 2664
Email: mangai@customs.gov.my

General Email:
Lesen@customs.gov.my

**OGA – JPK**

**Pn. Nor Mah Ahmad**
Penolong Pegawai Pertanian
Unit Perakuan CITES dan Kawalan Eksport
Email: normah.pertanian@gmail.com
Tel: 03 - 2030 1428
Fax: 03 - 2697 7164

**En. Ahmad Kamil Yunus**
Ketua Penolong Pengarah
BPTKT, Johor bahru, Johor
Email:
Tel: 07-2239395
Fax: 07-2239398

**Pn. Siti Nur Ahmad**
Penolong Pengarah
Unit Kuarantin Tumbuhan, Tanjong Puteri, Johor.
Email:
Tel: 07-2232755/2234497
Fax: 07-2232755

**Pn. Che Ann Mohd Joned**
Ketua Penolong Pengarah
BPTKT, Ayer Hitam, Johor
Email:
Tel: 07-7491114
Fax: 07-7491115

**En. Murthy Gopal**
Penolong Pegawai Pertanian
Unit Kuarantin Tumbuhan, Tanjong Kupang, Johor.
Email:
Tel: 07-5133078
Fax: 07-5133078

**En. Mokhtar Idrus**
Ketua Penolong Pengarah
BPTKT,Chembong, Negeri Sembilan.
Email:
Tel: 06-6854331
Fax: 06-3856008

**En. Chua Lee Seng**
Ketua Penolong Pengarah
BPTKT, Cameron Highlands, Pahang
Email:
Tel: 05-4914630
Fax: 05-4912004

**En. Ab. Wasa Mohd Nor**
Ketua Penolong Pengarah
BPTKT, Kuantan, Pahang
Email:
Tel: 09-5735626
Fax: 09-5738179

**En. Rusdan Abdul Talib**
Penolong Pengarah
BPTKT, Pulau Gadong, Melaka

Email:
Tel:  06-3354604
Fax: 06-3367330

**En.  Mat Jusoh Ab. Latif**
Ketua Penolong Pengarah
Unit Kuarantin Tumbuhan, KLIA
Sepang, Selangor
Email:
Tel:  03-87873601,87873599
Fax: 03-87873604

**En.  Mohd Nor Arshad**
Ketua Penolong Pengarah
BPTKT, Ipoh, Perak

Email:
Tel:  05-2530062
Fax: 05-2530062

**En. Sharipuddin Halidi**
Penolong Pengarah
Unit Kuarantin Tumbuhan, Port Klang, Selangor
Email:
Tel:  03-2239395
Fax : 03-31761721

**En. Muhamad Dzulkifli Alwi**
Penolong Pegawai Pertanian
Unit Kuarantin Tumbuhan, Butterworth, Pulau Pinang.
Email:
Tel  : 04-3230973
Fax : 04-3230973

**En. Azmi  Daud**
Ketua Penolong Pengarah
BPTKT, Telok Chengai, Kedah

Email:
Tel:  04-7711154
Fax: 04-7729127

Penolong Pengarah
BPKT, Bukit Temiang, Perlis
Email:
Tel:  04-9381580
Fax: 04-9381580

## APPENDIK III

Senarai Pintu Keluar Dibenarkan Untuk Eksport Item Dengan Lesen Eksport

| No. | State | Port Name | Custom Code |
|---|---|---|---|
| 1 | Perlis | Kuala Perlis Jetty | |
| 2 | Perlis | Padang Besar | |
| 3 | Perlis | Wang Kelian | |
| 4 | Kedah | Bukit Kayu Hitam | |
| 5 | Kedah | Kuah Jetty, Langkawi | |
| 6 | Kedah | Tg. Lembong Port | |
| 7 | Kedah | Langkawi Airport | |
| 8 | Pulau Pinang | Bayan Lepas Airport | |
| 9 | Pulau Pinang | Butterworth Port - Dermaga | |
| 10 | Pulau Pinang | Butterworth Port - NBCT | |
| 11 | Pulau Pinang | Penang Port (Weld Quay) | |
| 12 | Perak | Inland Contena Terminal (ICT), Ipoh | |
| 13 | Perak | Lumut Port | |
| 14 | Perak | Pengkalan Hulu | |
| 15 | Selangor | Port Klang (Northport) | |
| 16 | Selangor | Port Klang (Westport) | |
| 17 | Selangor | Port Klang (Southport) | |
| 18 | Selangor | Subang Airport | |
| 19 | Selangor | KLIA, Sepang | |
| 20 | Selangor | LCCT-KLIA, Sepang | |
| 21 | Negeri Sembilan | Pelabuhan Port Dickson | |
| 22 | Melaka | Sungai Linggi Jetty | |
| 23 | Melaka | Sungai Rambai Jetty | |
| 24 | Melaka | Airport Batu Berendam | |
| | Melaka | Malacca Port | |
| 25 | Johor | Batu Pahat Jetty | |
| 26 | Johor | Johor Causeway | |
| 27 | Johor | Kukup Jetty | |
| 28 | Johor | Stulang Laut Jetty | |
| 29 | Johor | Johor Second Link | |
| 30 | Johor | Muar Jetty | |
| 31 | Johor | Pasir Gudang Port | |
| 32 | Johor | Tg. Belungkor Port | |
| 33 | Johor | Tg. Pelepas Port | |
| 34 | Johor | Senai Airport | |
| 35 | Pahang | Kuantan Port | |
| 36 | Pahang | Kuantan Airport | |
| 37 | Terengganu | Kuala Terengganu Airport | |
| 38 | Terengganu | Kemaman Port | |

| | | | |
|---|---|---|---|
| 39 | Kelantan | Kota Bharu Airport | |
| 40 | Kelantan | Pengkalan Kubor | |
| 41 | Kelantan | Rantau Panjang | |
| 42 | Kelantan | Bukit Bunga | |
| 43 | Selangor | APSO, KLIA | |
| 44 | WP Labuan | Labuan Port | |
| 45 | WP Labuan | Labuan Airport | |

## APPENDIK IV

Kod Tariff, Kod AHTN dan Unit Pengukuran

| PDK Codes | AHTN Codes | General Description | Unit of Measurement |
|---|---|---|---|
| 06.01 | | **Bulbs, tubers,tuberous roots, corms, crowns and rhizomes, dormant, in growth or in flower; chicory plants and roots other than roots of heading No. 12.12.** | |
| 0601 10 000 | | - Bulbs, tubers, tuberous roots, corms, crowns and rhizomes, dormant | UNT |
| 0601 20 100 | | - - Chicory plants and roots | UNT |
| 0601 20 900 | | - - Other | UNT |
| 06.02 | | **Other live plants(including their roots), cutting and slips; mushroom spawn.** | |
| 0602 10 000 | | - Unrooted cuttings and slip | UNT |
| 0602 20 000 | | -Trees, shrubs and bushes, grafted or not, of kinds which bear edible fruit or nuts | UNT |
| 0602 30 000 | | - Rhododendrons and azaleas, grafted or not | UNT |
| 0602 40 000 | | - Roses, grafted or not | UNT |
| 0602. 90 | | - Other: | - |
| 0602 90 100 | | Budded rubber stumps | KGM |
| 0602 90 200 | | Seedling rubber stumps | KGM |
| 0602 90 300 | | Rubber budwood | KGM |
| 0602 90 900 | | Other | KGM |
| 06.04 | | **Foliage,branches and other parts of plants, without flower or flower buds,and grasses, moses and lichens, being goods of akind suitable for bouquets or for ornamental purposes, fresh, dried. Dyed, bleached, impregnated or otherwise prepared.** | |
| 0604 10 000 | | - Moses and lichens<br>- Other: | |
| 12.09 | | **Seeds, fruit and spores, of a kind used for sowing**.<br>- Beet seed: | - |

| | | | |
|---|---|---|---|
| 1209 11 000 | | - - Sugar beet seed | KGM |
| 1209 19 000 | | - - Other<br>- Seed of forage plants, other than beet seed: | KGM |
| 1209 21 000 | | - - Lucerne (alfalfa) seed | KGM |
| 1209 22 000 | | - - Clover *(Trifoloum spp.*) seed | KGM |
| 1209 23 000 | | - - Fescue seed | KGM |
| 1209 24 000 | | - - Kentucky blue glass (*Poa pratensis L.*) seed | KGM |
| 1209 25 000 | | - - Rye glass *(Lolium multiflorum Lam., Lolium perenne L.*) seed | KGM |
| 1209 26 000 | | - Timothy grass seed | KGM |
| 1209 29 000 | | - - Other | KGM |
| 1209 30 000 | | - Seeds of herbaceous plants cultivated principally for their flowers<br>- Other : | KGM |
| 1209 91 000 | | - - Vegetable seeds | KGM |
| 1209 99 | | - - Other:<br>Rubber seeds: | |
| 1209 99 110 | | sterile | KGM |
| 1209 99 190 | | other | KGM |
| 1209 99 900 | | Other | KGM |
| | | | |
| | | | |
| | | | |

# APPENDIX V

Contoh Cetakan Lesen Eksport

**PERINTAH KASTAM (LARANGAN MENGENAI EKSPORT) 1998**
*Customs (Prohibition Of Exports) Order 1998*

**LESEN EKSPORT UNTUK MENGEKSPORT TUMBUH-TUMBUHAN**
*License to Export Plants*

Ketua Pengarah,
Jabatan Pertanian
(U/P: Bahagian Perlindungan Tanaman & Kuarantin Tumbuhan dan Pejabat Kuarantin.......... Kuala Lumpur ..........................)

*Director General*
*Department of Agriculture Malaysia*
*(Attn: Crop Protection & Plant Quarantine Division / Plant Quarantine Office of.......... Kuala Lumpur ..................................)*

| No. | Nama Biasa / *Nama Saintifik* | Tariff Kastam | Bentuk | PQ Quantity | PQ Unit | Kastam Quantity | Kastam Unit | Nilai (RM) |
|---|---|---|---|---|---|---|---|---|
| 1. | Orchid *Zauxine Hybrids* | 06021010 | Plants/Cutting | 80.00 | Pcs | 80.00 | UNT | 480.00 |
| 2. | Orchid *Dilochia Hybrid* | 06021010 | Plants/Cutting | 10.00 | Pcs | 10.00 | UNT | 60.00 |
| 3. | Orchid *Kuhlasseltia Hybrids* | 06021010 | Plants/Cutting | 50.00 | Pcs | 50.00 | UNT | 300.00 |
| 4. | Orchid *Phalaenopsis hybrid* | 06021010 | plants | 269.00 | pcs | 269.00 | UNT | 1614.00 |
| 5. | Orchid *Dendrobium hybrid* | 06021010 | plants | 135.00 | pcs | 135.00 | UNT | 810.00 |
| 6. | Orchid *Bulbophyllum hybrid* | 06021010 | Plants/Cutting | 70.00 | Pcs | 70.00 | UNT | 420.00 |
| 7. | Orchid *Vanda hybrid* | 06021010 | Plants | 80.00 | pcs | 80.00 | UNT | 480.00 |
| | | | | | | | **Jumlah** *Amount* | 4164.00 |

Tempat Pemeriksaan : Pejabat Kuarantin Kuala Lumpur
*Place of Inspection*

Tempat Export : KUALA LUMPUR
*Place of Exit point*

Tarikh Pemeriksaan : 28/08/2007
*Date of Inspection*

Masa : 08:30
*Time of Inspection*

Tarikh Eksport : 28/08/2007
*Date of Export*

Konsainor / Pengeksport (Nama dan Alamat) :
*Consignor/Exporter(Name & Address)*
SEREMBAN ORKID
LOT 586, BATU 5, MAMBAU
JALAN PORT DICKSON
70300 SEREMBAN, NEGERI SEMBILAN

Konsaini / Pengimport (Nama dan Alamat) :
*Consignee/Importer(Name & Address)*
DOWERY ORCHID NURSERY
4000 DOWERY LANE,
HIWASSEE VA 24347,
UNITED STATES OF AMERICA

Tujuan eksport:Makanan manusia/Tanaman/Analisa/Perhiasan/Perusahaan/Lain-lain : Business
*Purpose of export:Consumption/Planting/Analysis/Aesthethic purpose/Industrial purpose/Etc*

Dagang Net

JABATAN PERTANIAN

Saya sanggup membayar segala kos yang dikenakan mengikut kadar yang ditetapkan oleh Kerajaan Malaysia.
*I am willing to pay all cost incurred as specified by the Government of Malaysia.*

Saya dengan ini mengaku bahawa sepanjang yang saya ketahui semua maklumat yang diberikan diatas adalah benar dan betul. Saya faham bahawa jika maklumat yang diberi diatas adalah tidak benar atau tidak betul, Lesen Export yang dikeluarkan boleh dibatalkan.
*I declare to the best of my knowledge that the information given above is true and correct. I acknowledge that if any of the information given above is false and incorrect, the Export License issued would be null and void*

Nama dan Alamat Pemohon : NG KHEE SING
*Name and Address of Applicant* LOT 586, BATU 5, MAMBAU
JALAN PORT DICKSON
70300 SEREMBAN, NEGERI SEMBILAN

No.Telefon : 0122590144
*Telephone No*

Tarikh : 27/08/2007
*Date*

No.Kad Pengenalan : 4966455
*Identity Card No*

**UNTUK KEGUNAAN PEJABAT**

**NOR MAH AHMAD**
b/p Ketua Pengarah Kastam
Kastam dan Eksais Di Raja Malaysia

Tarikh Diluluskan: 28/08/2007

Tarikh tamat tempoh: 28/10/2007

OGA Ref. No : JPK1412007014305

No. Permit : JPK141208032522007

Diperiksa Oleh : Muhammad Sabri Awang
(Pegawai yang menjalankan pemeriksaan)

Keputusan : **Approved by Plant Quarantine, Kuala Lumpur**

**Bayaran**

(i) Perjalanan (RM0.50/KM) : RM 0.00

(ii) Masa Pemeriksaan (RM20.00/Jam) : RM 0.00

(iii) Overtime : 0 Hour / RM 0.00

(iv) Bayaran Lesen Eksport : **RM 15.00 / Lesen**

(v) Jumlah : RM 15.00

Tarikh Pemeriksaan: 28/08/2007

DEPARTMENT OF AGRICULTURE
PENINSULAR MALAYSIA
CROP PROTECTION & PLANT QUARANTINE SERVICES

**This is computer generated and no signature required*